令和4年度　三重県高等学校バレーボール選手権大会
兼　第75回　全日本バレーボール高等学校選手権大会三重県予選大会　最終結果

（女子の部）

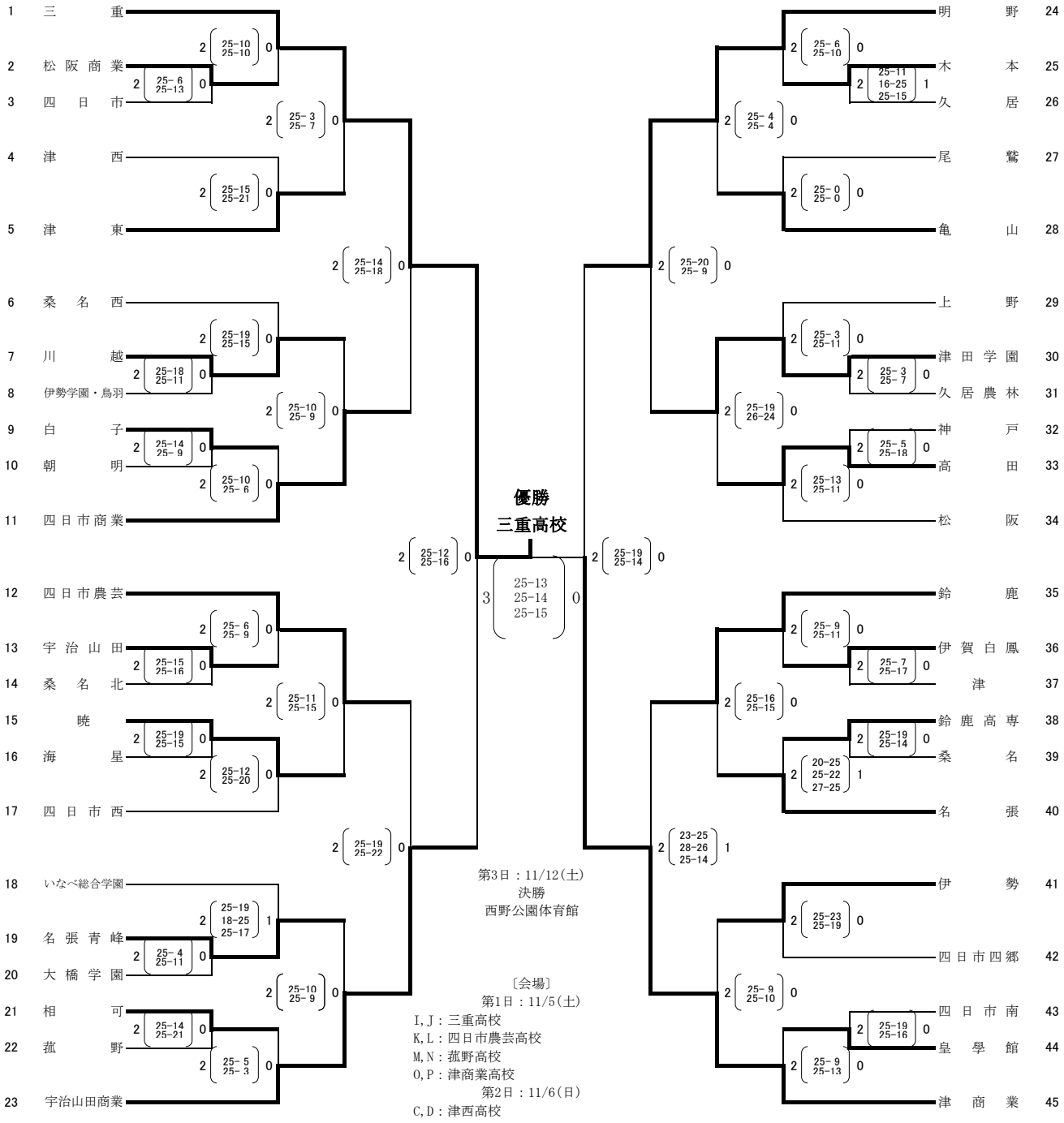

第3日：11/12(土)
決勝
西野公園体育館

〔会場〕
第1日：11/5(土)
I,J：三重高校
K,L：四日市農芸高校
M,N：菰野高校
O,P：津商業高校
第2日：11/6(日)
C,D：津西高校